EXTOL® CRAFT

417240

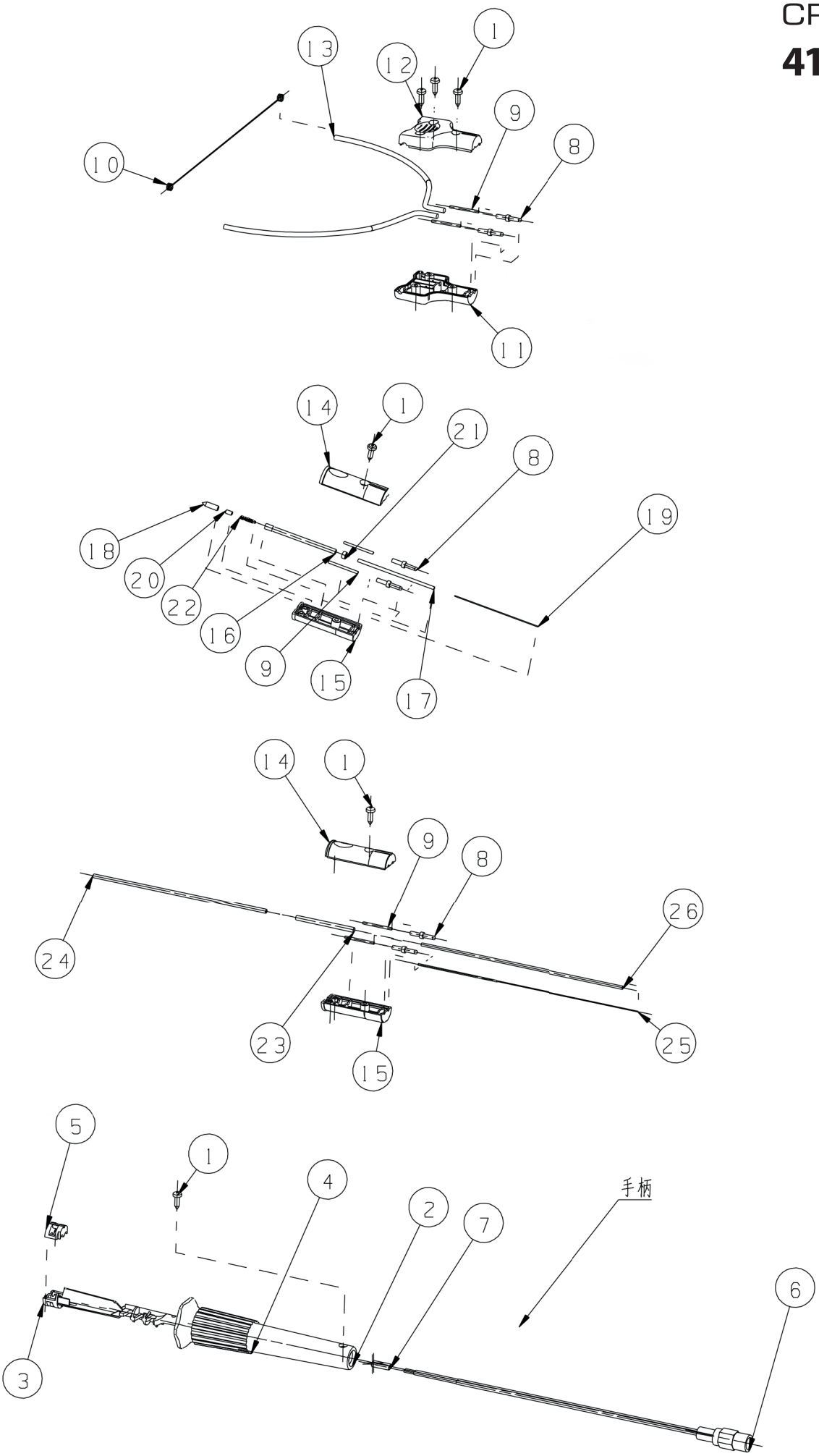

	description	popis	qty/ks	order No. / obj. číslo dílu	set order No. / obj. číslo sady
1	screw	šroub	6		
2	handle	rukojeť	1		
3	connecting rod 1	kontakt 1	1		
4	sheat	pouzdro	1		
5	connecting rod 2	kontakt 2	1		
6	cord	kabel	1		
7	terminal	koncovka	2		
8	plug head	zásuvka	6		
9	wire	kolíček	6		
10	heating wire	žhavený drát	1		
11	plastic pare 2	plastová krytka 2	1		
12	plastic pare 1	plastová krytka 1	1		
13	arc bracket	držák	2		
14	plastic pare 4	plastová krytka 4	2		
15	plastic pare 3	plastová krytka 3	2		
16	stainless steel tube	trubka z nerezové oceli	1		
17	cotton varnished sleeve	bavlněný lakovaný obal	1		
18	copper head	měděná hlava	1		
19	copper wire	měděný drát	1		
20	mica paper	slídový papír	1		
21	copper sleeve	měděný obal	1		
22	heating wire	topení	1		
23	copper pipe	měděná trubka	1		
24	stainless steel tube	trubka z nerezové oceli	1		
25	copper wire	měděný drát	1		
26	cotton varnished sleeve	bavlněný lakovaný obal	1		