8791250 EXTOL® INDUSTRIAL

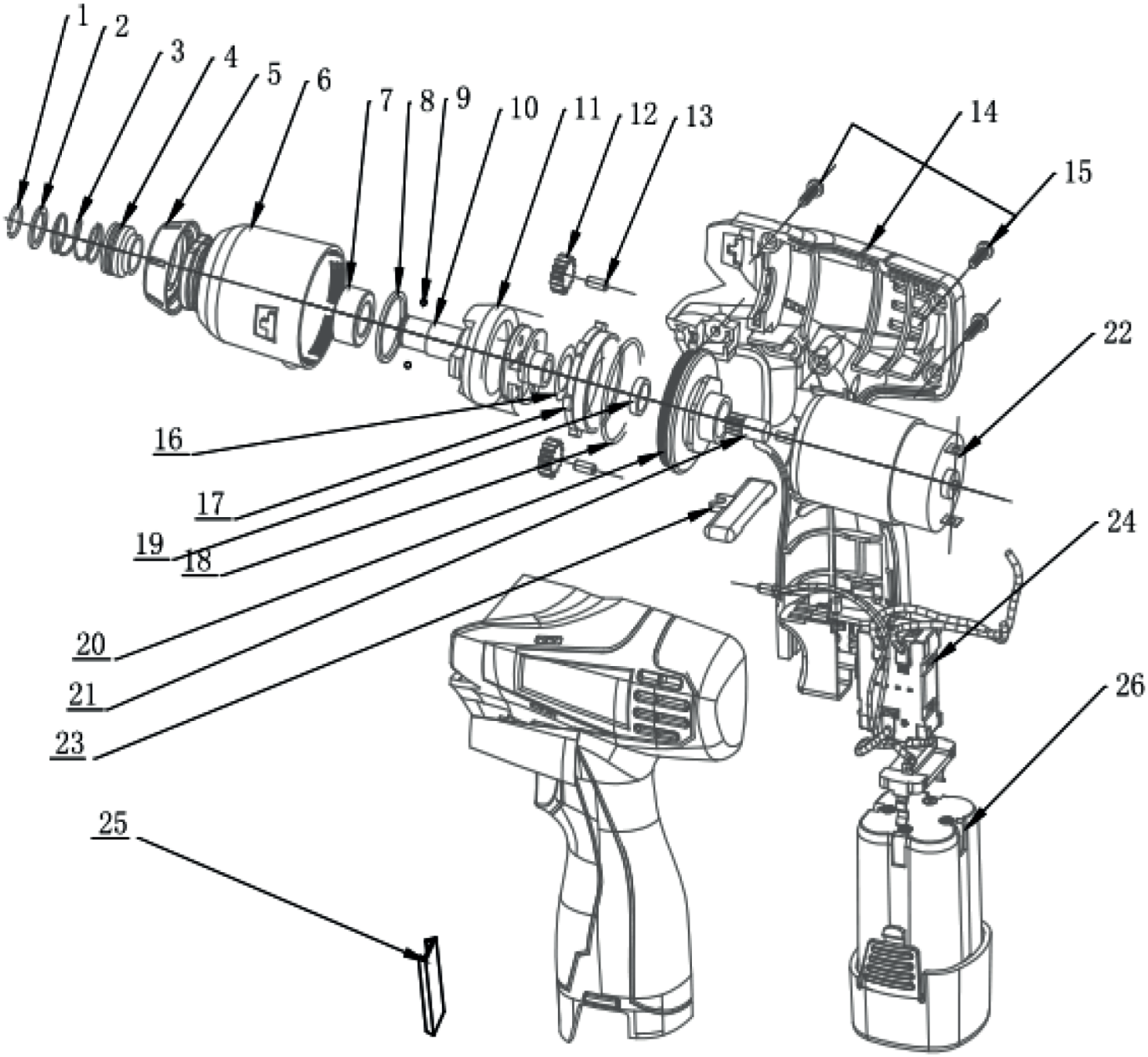

	description	popis	qty/ks	order No. / obj. číslo dílu	set order No. / obj. číslo sady
1	sleeve circlip	pojistný kroužek	1		
2	sleeve washer	podložka	1		
3	spring	pružina	1		
4	sleeve	pouzdro	1		
5	rubber cover	pryžový kryt	1		
6	aluminum shell	hliníkový plášť	1		
7	shaft cover	distanční podložka	1		
8	cushion washer	tlumící podložka	1		
9	dia.3 steel ball	ocelová kulička	2		
10	shaft	hřídel	1		
11	impact block	nárazový blok	1		
12	gear	ozubené kolo	2		
13	pin	kolík	2		
14	body shell	plášť	1		
15	ST3*14 screw	šroub	6		
16	0.5mm flat washer	0.5mm plochá podložka	1		
17	inner teeth ring	vnitřní ozubený kroužek	1		
18	rubber ring	gumový těsnicí kroužek	1		
19	6801 bearing	6801 ložisko	1		
20	motor cover	kryt motoru	1		
21	motor gear	pastorek	1		
22	motor	motor	1		
23	direction switch	přepínač směru	1		
24	switch	spínač	1		
25	press button	tlačítko	2		
26	battery	baterie	1		