8890014 EXTOL® PREMIUM

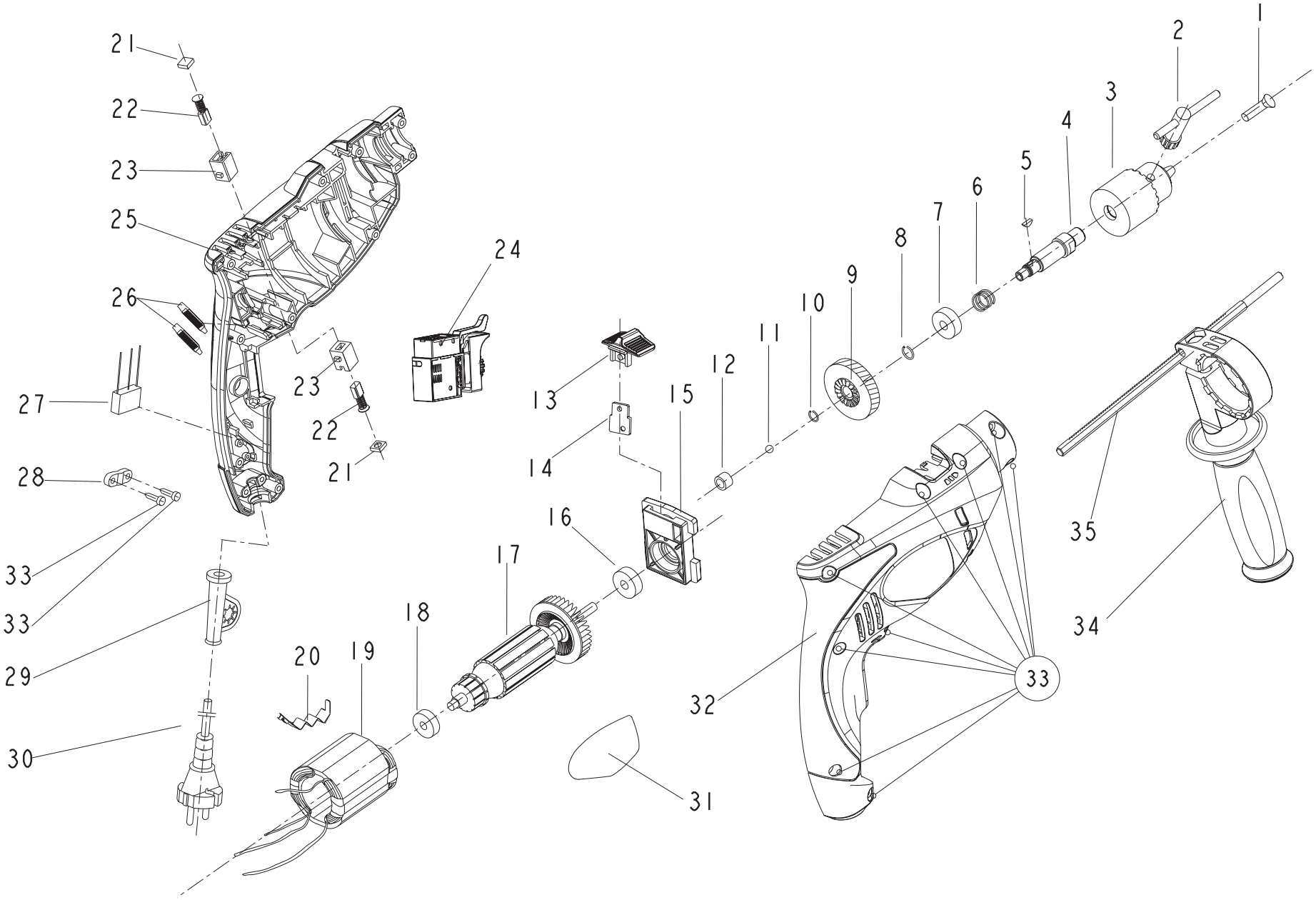

	description	popis	qty/ks	order No. / obj. číslo dílu	set order No. / obj. číslo sady
1	screw M5X25-L	šroub M5X25-L	1		
2	Chuck Key	upínací klíč	1		
3	Chuck	upínací hlava	1		
4	Output spindle	výstupní hřídel	1		
5	Woodruff key	klínek	1		
6	Spring	pružina	1		
7	Bearing 6001	ložisko 6001	1		
8	Round wire 12	drátěný O kroužek	1		
9	Gearwheel	ozubené kolo	1		
10	Round wire 10	drátěný O kroužek	1		
11	Ball 5	kulička 5	1		
12	oil-retaining bearing	samo-kluzní ložisková vložka	1		
13	Impulse click	přepínač příklepu	1		
14	Set forward	plátek přepínače příklepu	1		
15	Spacer block	distanční blok	1		
16	Bearing 608	ložisko 608	1		
17	Rotor	rotor	1		
18	Bearing 626	ložisko 626	1		
19	Stator	stator	1		
20	Eye-splice	spojovník	1		
21	Brush lid	víčko kartáče	2		
22	Carbon brush	uhlíkový kartáč	2	8890014C	
23	Brush holder	držák kartáče	2		
24	Switch	spínač	1		
25	Housing case	levý skelet vrtačky	1		
26	Inductor	indukční cívky	2		
27	Capacitor	kondenzátor	1		
28	Cable clip	kabelový klip	1		
29	Cable arbor	kabelová průchodka	1		
30	Cable	kabel	1		
31	Nameplate	jmenovka	1		
32	Housing case	pravý skelet vrtačky	1		
33	Tapping screw 16	šrouby	12		
34	Auxiliary handle	přídavná rukojeť	1		
35	Scale	měřítko	1		