8895730

EXTOL®

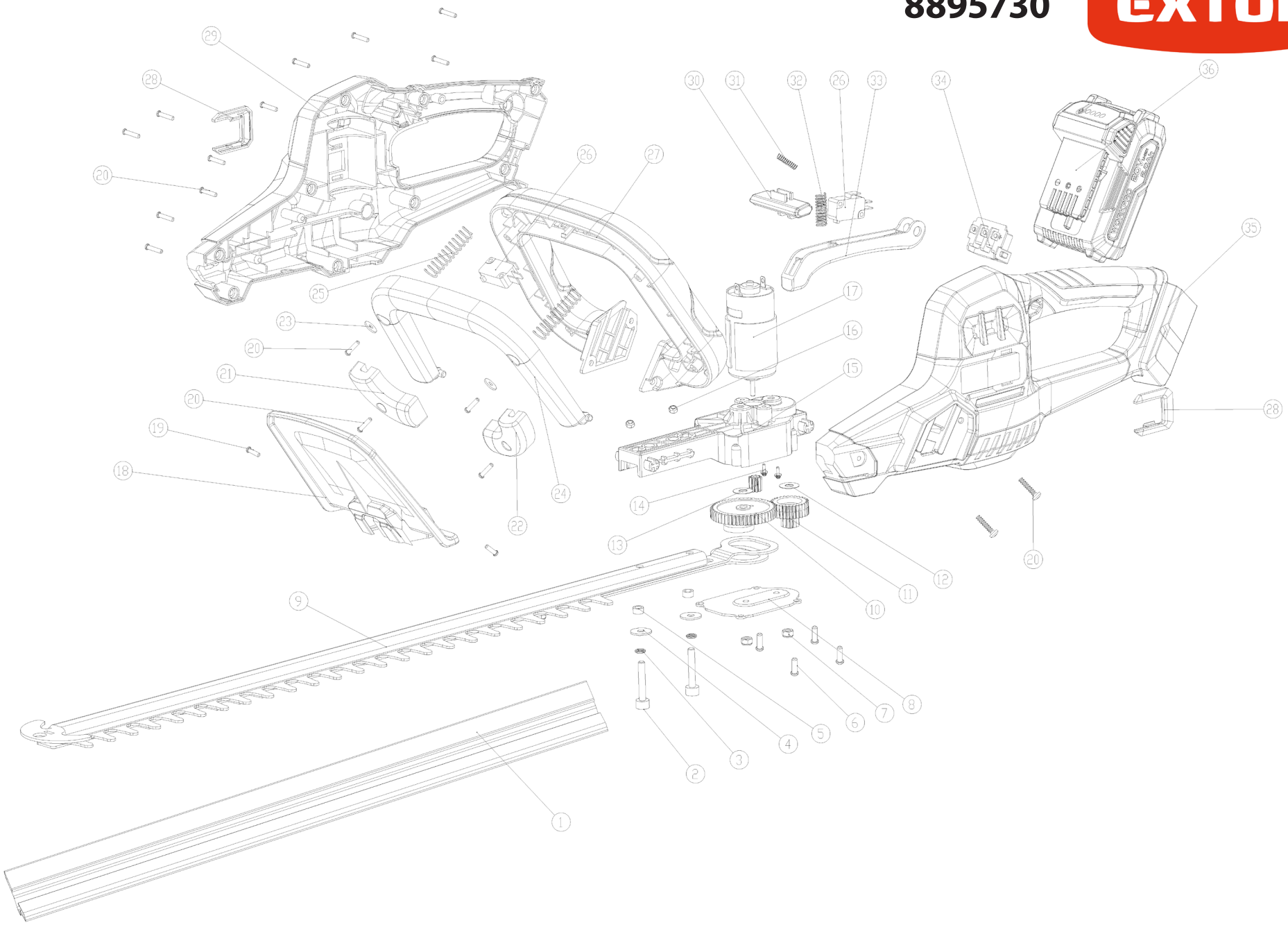

	description	popis	qty/ks	order No. / obj. číslo dílu	set order No. / obj. číslo sady
1	knife pouch	pouzdro na nůž			
2	screw	šroub			
3	spring washer	pružinová podložka			
4	flat washer	podložka			
5	sliding shoe	kluzní kroužek			
6	screw	šroub			
7	screw	šroub			
8	Center bracket pressing plate	přítlačná deska se středovou konzolou			
9	508 knife bar assembly - LIDL	sestava lišty nože			
10	eccentric gear	excentrické ozubené kolo			
11	duplicate gear	ozubené dvojkolo			
12	flat washer	podložka			
13	Motor pinion	motorový pastorek			
14	screw	šroub			
15	center bearing bracket	středová konzola			
16	screw	šroub			
17	590 motor	motor			
18	shield	štít			
19	screw	šroub			
20	screw	šroub			
21	Auxiliary handle switch plate cover right	pravý kryt desky spínače přídavné rukojeti			
22	Auxiliary handle switch board cover left	levý kryt desky spínače přídavné rukojeti			
23	flat washer	podložka			
24	Auxiliary handle switch board cover left	levý kryt ovládací desky přídavné rukojeti			
25	Pressure switch spring	pružina tlakového spínače			
26	microswitch	mikro spínač			
27	deputy handle	rukojeť			
28	U-shaped ornament	ornament ve tvaru písmene U			
29	Right casing	pravý kryt			
30	Reverse lock button	tlačítko zpětného zámku			
31	Switch self - locking spring	spínací samosvorná pružina			
32	push rod spring	tlačná pružina			
33	Switch the trigger	spoušť spínače			
34	A plugin	kontaktní vidlice pro baterii			
35	The left casing	levý kryt			
36	battery pack	baterie			